ПЭМ265.00.000 СБ

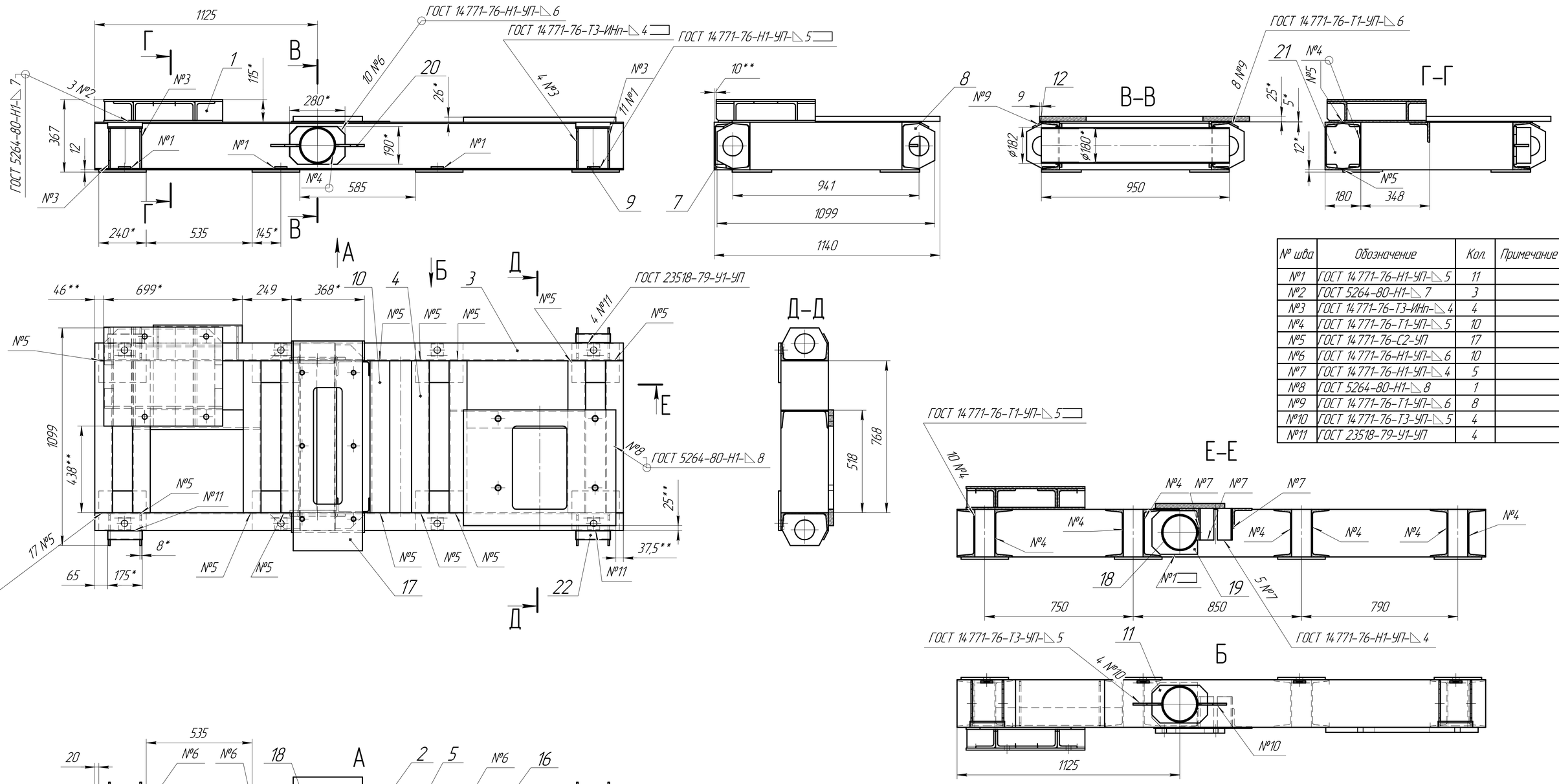

№ шва	Обозначение	Кол.	Примечание
№1	ГОСТ 14771-76-Н1-УП-◺5	11	
№2	ГОСТ 5264-80-Н1-◺7	3	
№3	ГОСТ 14771-76-Т3-ИНп-◺4	4	
№4	ГОСТ 14771-76-Т1-УП-◺5	10	
№5	ГОСТ 14771-76-С2-УП	17	
№6	ГОСТ 14771-76-Н1-УП-◺6	10	
№7	ГОСТ 14771-76-Н1-УП-◺4	5	
№8	ГОСТ 5264-80-Н1-◺8	1	
№9	ГОСТ 14771-76-Т1-УП-◺6	8	
№10	ГОСТ 14771-76-Т3-УП-◺5	4	
№11	ГОСТ 23518-79-У1-УП	4	

1 *Размер для справки.
2 **Размеры уточнить при центровке валов и установке привода шаровой мельницы.
3 H14, h14, $\pm\frac{IT14}{2}$.
4 Проволока сварочная Св-08Г2С ГОГСТ2246-70.
5 Варить электродом Э-50А ГОСТ9467-75.
6 Подрезы не провары, прожиги не допускаются.
7 Детали поз.1,17,18 варить при установке рамы на шаровую мельницу.
8 Внешние и внутренние поверхности, рамы (площадь 16,69м. квадр.) грунтовать в два слоя грунтовка ГФ-021, цвет красно-коричневый, окраска в два слоя, краска эмаль ПФ-115 цвет серый.
9 Окраска после сварки.

Изм.	Лист	№ докум.	Подп.	Дата	ПЭМ265.00.000. СБ		
Разраб.		Бобонский		07.11.2024	Рама Сборочный чертеж	Лит.	Масса 654,15	Масштаб 1:10
Пров.		Тараканов				Лист	Листов 1
Т.контр.						"СЗФ ПКО"	
Н.контр.							
Утв.							

Перв. примен. | Справ. № | Подп. и дата | Инв. № дубл. | Взам. инв. № | Подп. и дата | Инв. № подл.

Копировал | Формат А1